207140
BE-R30-F1-K-DIF
Ringbeleuchtung für Flash-Controller

- Hoher Überstromfaktor
- Pulsbetrieb zum Inspizieren sich schnell bewegender Objekte
- Extrem lichtstark für hohe Tiefenschärfe
- Hohe Lebensdauer durch intelligentes Thermomanagement
- Homogenes Leuchtfeld
- Hohe Schutzart IP 67
- Robustes Metallgehäuse

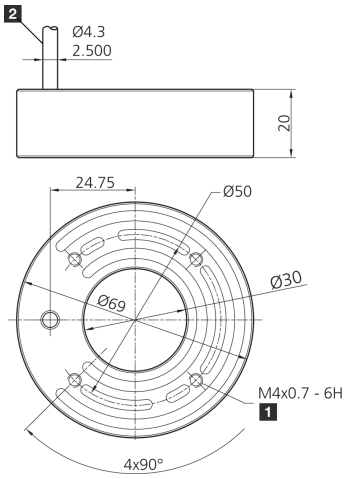

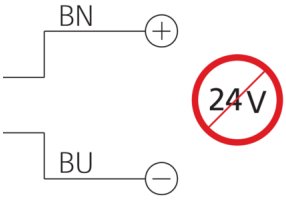

Betrieb ausschließlich mit Flash-Controller an einem *Supply Class 2* - Netzteil!

Use only with flash equipment driven by a power supply *Class 2*!

A utiliser exclusivement avec un contrôleur d'impulsion connecté a une alimentation *Class 2*!

1) 6 mm tief
2) Anschlusskabel

Funktion

Technische Daten (typ.)	+20°C, 24 V DC
Leistungsaufnahme (im Puls/max.)	30,0 W
Bestromungsfaktor (im Puls/max.)	8
Bestromung (im Puls/max.)	2.000 mA
Betriebsspannung	Keine Konstantspannung!
Verpolschutz	ja
Isolationsspannungsfestigkeit	500 V
Durchmesser	Ø 30 / Ø 69 mm (Durchmesser)
Höhe	20 mm
Gehäusematerial	Aluminium (schwarz, eloxiert)
Material	■ PUR (Kabel) ■ PMMA, diffus (Schutzoptik)
Risikogruppe (DIN EN 62471)	Freie Gruppe
Bauform	Ringbeleuchtung
Lichtquelle	LED
Farbe	Rot (diffus)
Wellenlänge	633 nm
Abstrahlwinkel FWHM	30°

207140
BE-R30-F1-K-DIF
Ringbeleuchtung für Flash-Controller

Technische Daten (typ.)	+20°C, 24 V DC
Beleuchtungsstärke	■ 3,30 kLx (100,0 mm / 100 %) ■ 12,4 kLx (100,0 mm / 400 %) ■ 25,0 kLx (100,0 mm / 800 %) ■ 1,00 kLx (200,0 mm / 100 %) ■ 3,80 kLx (200,0 mm / 400 %) ■ 6,50 kLx (200,0 mm / 800 %)
Regelung	Blitzbar per Flash-Controller
Schock-/Schwingbeanspruchung	30 g, 11 ms / 10 … 55 Hz, 1,0 mm
Umgebungstemperatur Betrieb	0 … +40 °C
Schutzart	IP 67
Anschluss	Kabel, 2,5 m (offenes Ende, Betrieb nur mit Flash-Controller!)

Weitere Informationen / Zubehör	https://www.di-soric.com/207140

© di-soric . Änderungen vorbehalten . 03.02.2022 . Seite 2 (2)