209273
OES 31 K 20000 P3-3
Einweglichtschranke, Sender / Empfänger

- Set besteht aus Sender und Empfänger
- Hohe Reichweite
- Kompakte Bauform
- Rotlicht
- Empfindlichkeit einstellbar
- Hell-/Dunkelschaltung umschaltbar
- Vollvergossene Elektronik, vibrationsfest
- Genormter Lochabstand 25,4 mm

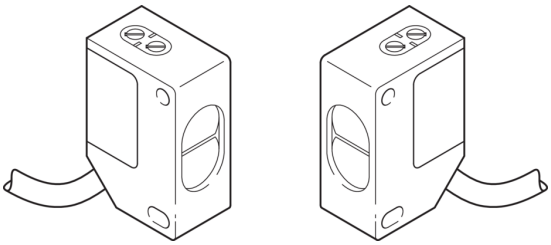

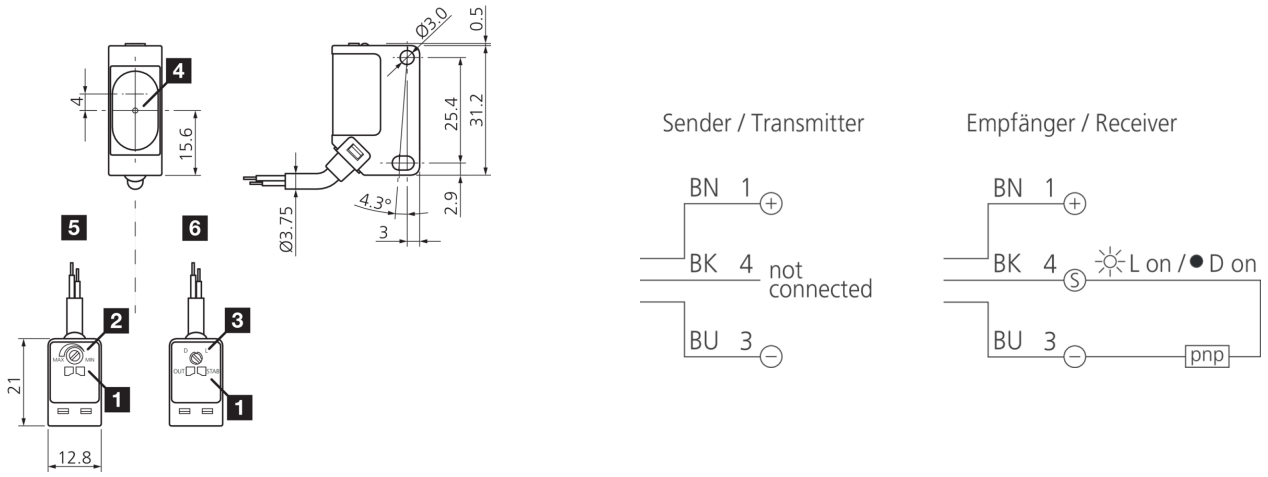

1) LED
2) Potentiometer Sendeleistung
3) NO/NC
4) Optische Achse
5) Sender
6) Empfänger

BK: schwarz BN: braun BU: blau

Funktion

Technische Daten (typ.)	+20°C, 24 V DC
Betriebsspannung	10 … 30 V DC
Leerlaufstrom (max.)	35 mA
Isolationsspannungsfestigkeit	1.000 V
Gehäuseabmaße	31,2 x 21 x 12,8 mm
Gehäusematerial	Kunststoff (PA, 6.6)
Material	PMMA (Fenster)
Schutzklasse	III, Betrieb an Schutzkleinspannung
Funktionsprinzip	Einwegschranke
Auswertung	digital
Bauform	Quader
Bestehend aus	Sender
Schaltausgang	pnp, 100 mA, NO/NC, umschaltbar (Empfänger)
Spannungsfall (max.)	2 V
Lichtquelle	LED
Farbe	Rot
Wellenlänge	630 nm
Modulation	getaktet
Fremdlichtsicherheit	3 kLx Halogenlicht, 10 kLx Sonnenlicht
Reichweite	0 … 20.000 mm

209273
OES 31 K 20000 P3-3
Einweglichtschranke, Sender / Empfänger

Technische Daten (typ.)	+20°C, 24 V DC
Schalthysterese (max.)	10 %
Empfindlichkeitseinstellung	Potentiometer
Schaltfrequenz	2.000 Hz
Ansprechzeit	0,25 ms
Abfallzeit	0,25 ms
Umgebungstemperatur Betrieb	-25 … +70 °C
Temperaturdrift	20 mm/K
Schutzart	IP 67
Anschluss	Kabel, 2,0 m, 3-polig (offenes Ende)

Weitere Informationen / Zubehör	https://www.di-soric.com/209273

© di-soric . Änderungen vorbehalten . 03.02.2022 . Seite 2 (2)