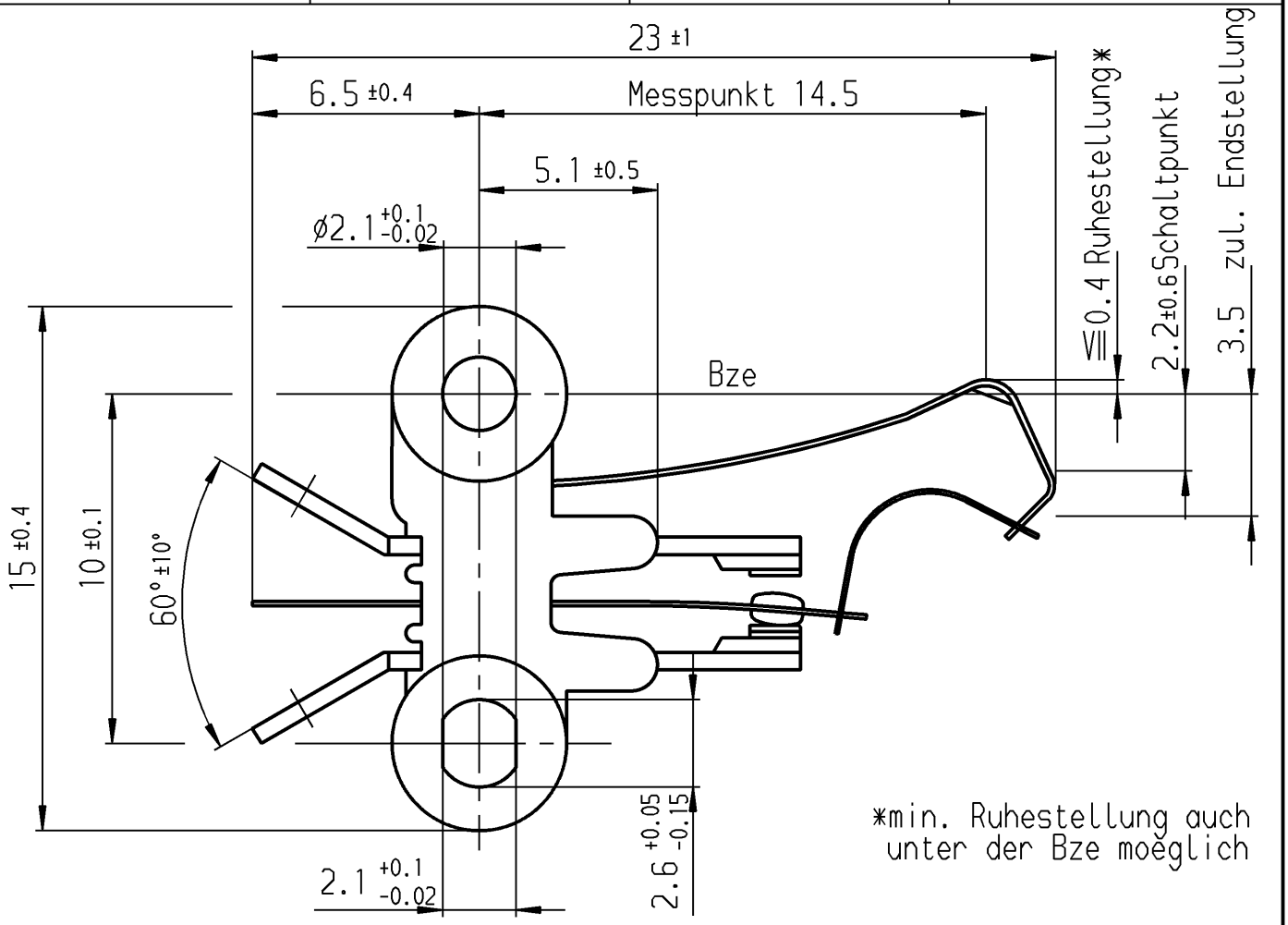

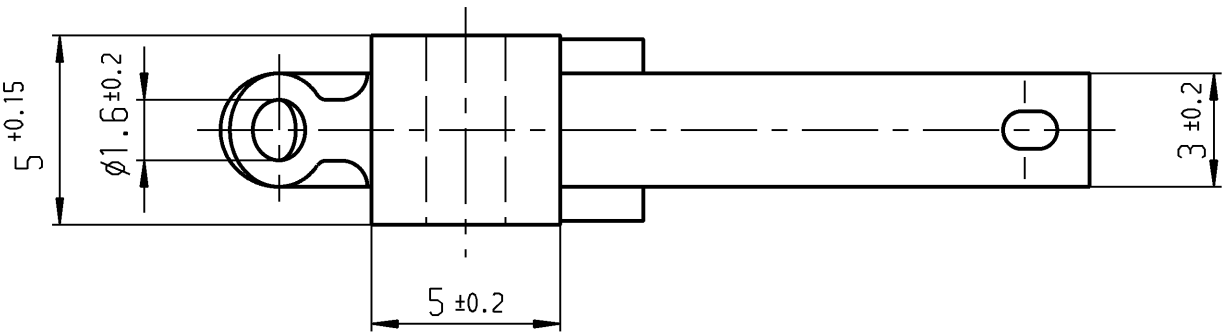

Aufschrift

Ⓜ 1010 µ
2(0.5)/250~
Auf Verpackung
MARQUARDT
1010.7102 µ
2(0.5)/250~50E3 T85

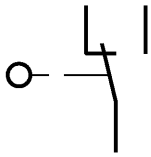

Wechsler 1-polig

Schalt-Betätigungskraft 0.45 bis 1.05 N
Differenzweg ≤ 0.9 mm

c	21845	19.10.92	wa	g			
b				f			
a				e			
				d	34425	2.07.04	qu
Ausg. ISSUE	Änderung REVISION	gez. DRAWN BY		Ausg. ISSUE	Änderung REVISION	gez. DRAWN BY	

für Form und Lage / FOR SHAPE AND LOC.
für Winkel / FOR ANGLE ±

Allgemeintoleranzen
UNTOLERANCED DIMENSIONS

PROJECTION

Abmasse und Nennmassbereiche Angaben in mm	Laengen LENGTH	Radien RADII
0-6	± 0.1	± 0.2
>6-15	± 0.15	± 0.3
>15-30	± 0.2	± 0.5
>30-70	± 0.3	± 10%
>70-120	± 0.4	
>120-200	± 0.8	

ALL DIMENSIONS ARE IN MILLIMETRES

Pause COPY
Blatt SHEET
Original DIN A4
Maßstab SCALE 5:1
0 10 20 30 mm

CAD Medusa Z
gez./DRAWN BY 02.07.04 qu
gepr./CHECKED BY
Ersatz für/REPLACEMENT OF Z.gl.Nr.vom 27.07.82

Typ K
Zeichn./DRAWING NO. 1010.7102
Index

Schnappschalter

MARQUARDT
Marquardt GmbH, D-78604 Rietheim-Weilheim

Diese Unterlage ist geistiges Eigentum der Marquardt GmbH. Schutzvermerk nach DIN 34 beachten. Copyright reserved.

RELEASED/FREIGEGEBEN 2004/Jul/14