© THIS DRAWING IS THE EXCLUSIVE PROPERTY OF MARQUARDT. WITHOUT THEIR CONSENT IT MAY NOT BE REPRODUCED OR GIVEN TO THIRD PARTIES.

CONFIDENTIAL
VERTRAULICH

1	2	3	4
Empfohlener Ausschnitt fuer Rastbefestigung (Grat gegenueber Bestueckungsseite) *recommended cut-out for snap-in fixing (edge opposite to snap-in direction)*	Wanddicke *wall thickness* 1 bis / *to* 2	Ausschnittlaenge *length of cut-out* $19.8_{-0.1}$	Ausschnittbreite *width of cut-out* $12.9^{+0.1}$

Die in unseren Unterlagen angegebene IP Schutzklasse bezieht sich auf die Betaetigungsseite des Schalters, wenn dieser in das Kundengeraet eingebaut ist. Die Abdichtung zwischen Schalter und Kundengeraet kann ueber die umlaufende Dichtlippe der Dichtung erfolgen. Die Montage in das Kundengeraet und die Pruefung auf Dichtheit an dieser Stelle erfolgen kundenseitig. Schalter mit beschaedigter Dichtung muessen sofort ausgetauscht werden.

The IP-protection class mentioned in our documents refers to the actuating side of the switch when mounted into the customer appliance. The sealing between switch and customer appliance is realizable through the surrounding sealing lip of the seal. The mounting into the customer appliance and the testing of the tightness have to be effected by the customer. Switches with damaged seal have to be replaced immediately.

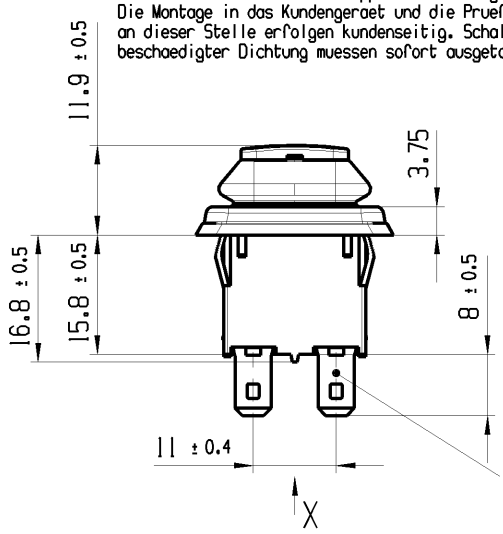

Flachstecker / *plug in*
aehnl. DIN 46244-A 4.8-0.8

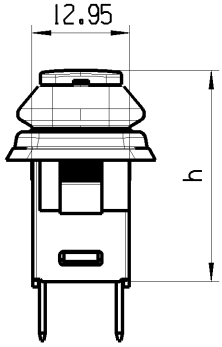

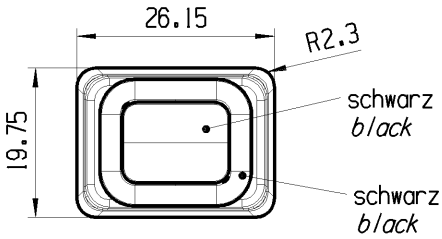

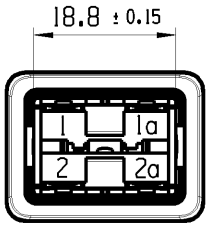

Aufschrift
marking

168..
16(4)/250 ~
12(8)/250 ~
10(8)/250 ~ 5E4
T100/55 EN 05

12A 125-250V AC
1/2 HP 125-250V AC
R97

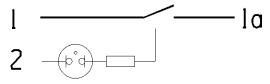

Herstellort /-jahr /-woche
code of manufacture:
place / year / week

Schalt-stellung	*operating position*	h
AUS	OFF	28
EIN	ON	≤ 25
Block	block	23.8

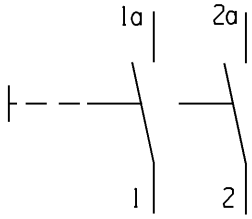

Schliesser 2-Polig
Fuer Geraete der Klasse II geeignet
IP65, IP67 (vertiefter Einbau empfohlen)

DPNO
suitable for appliances of Class II
IP65, IP67 (deepened mounting advised)

78480	26.04.12	HHE			
Ausg. ISSUE	Aenderung REVISION	gez. DRAWN BY	Ausg. ISSUE	Aenderung REVISION	gez. DRAWN BY

fuer Form und Lage FOR SHAPE AND LOC.

fuer Winkel FOR ANGLE ± 2°

Allgemeintoleranzen
UNTOLERANCED DIMENSIONS

PROJEKTION

Abmasse und Nennmassbereiche Angaben in mm
ALL DIMENSIONS ARE IN MILLIMETRES

	Laenge LENGTH	Radien RADII
0-6	± 0.15	± 0.2
>6-15	± 0.2	± 0.3
>15-30	± 0.25	± 0.5
>30-70	± 0.4	± 10%
>70-120	± 0.6	
>120	± 1.0	

Pause COPY

Blatt SHEET 01

Original Din A4

Massstab SCALE 1:1

0 10 20 30mm

CAD: NX V6.0

gez./DRAWN BY 24.04.12 HHE
gepr./CHECKED BY

Ersatz fuer/REPLACEMENT OF V07116200

TYP K

Zeichn./DRAWING NO. 16848202

Index

GERAETESCHALTER
appliance switch

MARQUARDT

© Alle Rechte bei Marquardt, auch fuer den Fall von Schutzrechtsanmeldungen. Jede Verfuegungsbefugnis, wie Kopier- und Weitergaberecht, bei uns.